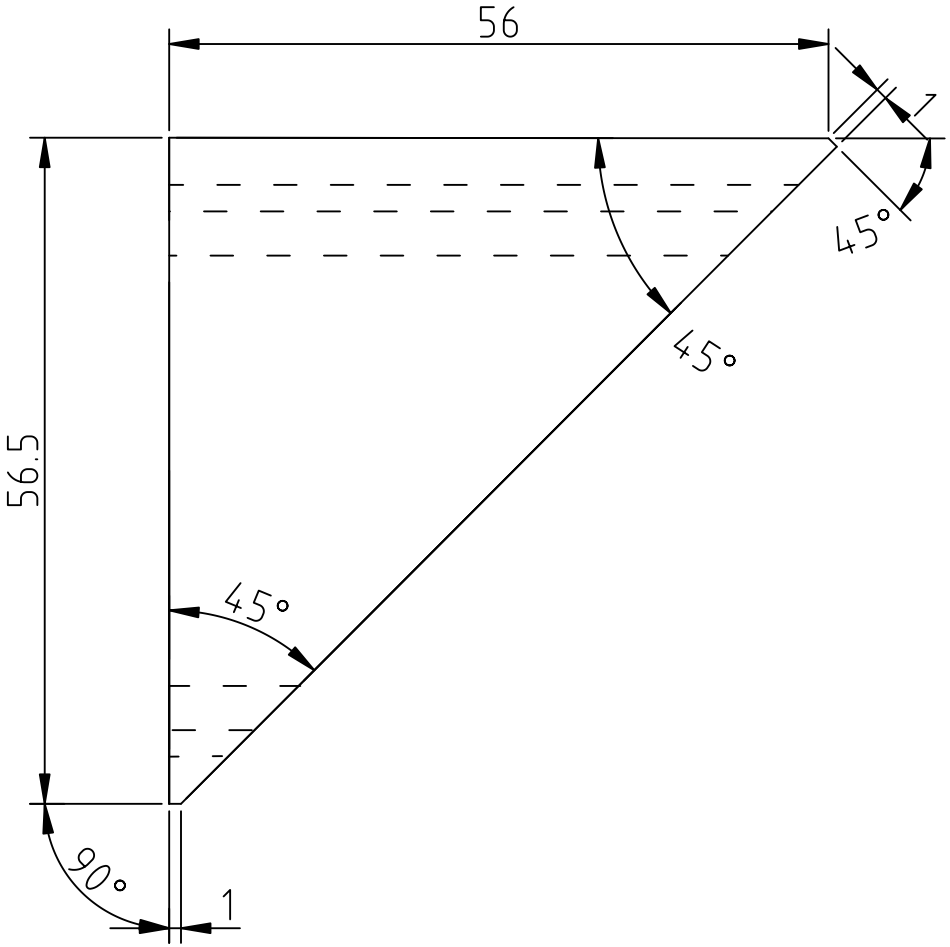
56
7
45°
45°
56.5
45°
90°
1

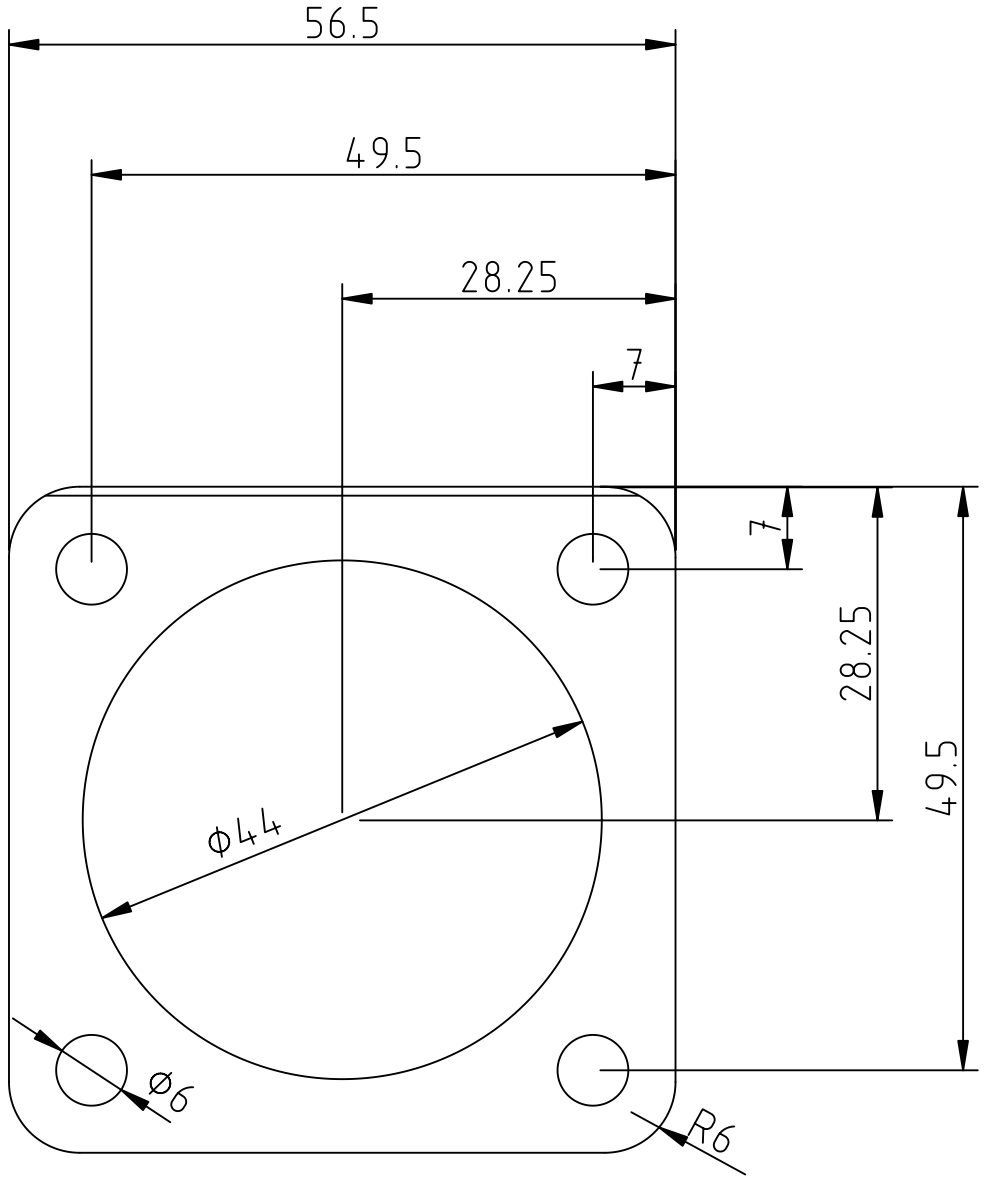
56.5
49.5
28.25
7
7
28.25
49.5
ϕ44
ϕ6
R6